Safety and Maintenance instructions

- Make sure that all electric connections and connection cables meet the pertaining regulations and are in conformity with the operating instructions.
- Do not overload electrical outlets or extension cords, fire or electric shocks can be the result
- Please contact an expert in case you have any doubts about the mode of operation, the safety or connecting the appliances.
- Keep all parts away from young children's reach
- Do not store this item on wet, very cold or warm places, this can damage the electronic circuit boards.
- Avoid dropping or shocks, this can damage the electronic boards
- Never replace damaged power cables yourself! In such a case, remove them from the net and take the devices to a workshop.
- Repairs or opening of this item may only be performed by an authorised workshop.
- Wireless systems are subject to interference from cordless phones, microwaves, and other wireless devices operating in the 2.4GHz range. Keep the system AT LEAST 10 ft away from the devices during installation and operation.

Maintenance
The devices are maintenance-free, so never open them. The guarantee becomes void when you open the appliance.Only clean the outside of the devices with a soft, dry cloth or a brush. Prior to cleaning, remove the devices from all voltage sources.

Do not use any carboxylic cleaning agents or petrol, alcohol or similar. These attack the surfaces of the devices. Besides, the vapors are hazardous to your health and explosive. Do not use any sharp edged tools, screw drivers, metal brushes or similar for cleaning.

Instructions de sécurité et d'entretien

- Vérifier que toutes les connexions électriques et câbles sont conformes aux règlements afférents et aux instructions d'utilisation.
- Ne pas créer de surtension sur les prises électriques ou les rallonges, cela peut être cause de feu ou d'électrocution.
- Contacter un expert en cas de doute sur le mode d'utilisation, de sécurité ou la connexion des appareils.
- Placer hors de portée des enfants.
- Ne pas disposer dans un endroit humide, très froid ou très chaud, cela pourrait endommager le tableau de circuits électroniques.
- Eviter de faire tomber ou de cogner les appareils ; cela pourrait endommager le tableau de circuits électroniques
- Ne jamais remplacer soi-même des fils électriques endommagés! Si les fils électriques sont endommagés, les retirer du réseau et les apporter dans un magasin spécialisé.
- La réparation et l'ouverture des différents éléments ne peuvent être effectuées que par un magasin spécialisé.
- Les systèmes sans fil sont sujets aux interférences des téléphones sans fil, des micro-ondes, et autres appareils sans fil utilisant la fréquence 2.4GHz. Placer le système AU MOINS à 3 mètres de ces appareils au cours de l'installation et au moment de l'utiliser.

Maintenance
Les appareils sont en libre utilisation, ne jamais les ouvrir. La garantie n'est plus valide si les appareils sont ouverts. Ne nettoyer que l'extérieur des appareils avec un chiffon doux et sec ou une brosse. Avant de nettoyer, débrancher les appareils.

Ne pas utiliser d'agents nettoyant à l'acide carboxylique ni d'essence, d'alcool ou autre produit de ce type. Ces produits attaquent la surface des appareils. Par ailleurs, les vapeurs sont dangereuses pour la santé et explosives. Ne pas utiliser d'ustensile à bout tranchant, de tournevis, de brosse métallique ou autre élément semblable pour le nettoyage.

Veiligheids- en onderhoudsinstructies

- Alle elektrische verbindingen en verbindingskabels moeten voldoen aan de juiste regels en overeenkomen met de bedieningsinstructies.
- Overbelast de elektrische stopcontacten of verlengsnoeren niet; dit kan anders leiden tot brand of elektrische schok.
- Neem contact op met een expert in geval je twijfels hebt over de bedieningswijze, de veiligheid of de aansluiting van de apparaten.
- Hou alle delen uit het bereik van kinderen.
- Zet dit voorwerp niet op natte, erg koude of warme plaatsen; dit kan de elektronische circuitborden beschadigen.
- Vermijd vallen of schokken; dit kan de elektronische borden beschadigen.
- Vervang beschadigde stroomkabels nooit zelf! In dit geval verwijder ze uit het net en breng de toestellen naar de winkel.
- Herstellingen of openen van dit voorwerp mag enkel gebeuren door een erkende hersteller.
- Draadloze systemen kunnen gestoord worden door draadloze telefoons, microgolfovens en andere draadloze toestellen die werken op het bereik van 2,4GHz. Hou het systeem MINSTENS op 3m afstand van de toestellen tijdens installatie en bediening.

Onderhoud
De toestellen zijn onderhoudsvrij, dus maak ze niet open. De garantie vervalt als je het apparaat opent. Reinig enkel de buitenkant van de toestellen met een zachte, droge doek of borstel. Vóór je ze reinigt, haal de toestellen uit alle spanningsbronnen.

Gebruik geen carboxylisch schoonmaakmiddelen of benzine, alcohol of gelijkaardige producten. Deze werken agressief op het oppervlak van de toestellen. Bovendien zijn de dampen gevaarlijk voor je gezondheid en ontbrandbaar. Gebruik geen scherpe instrumenten, schroevendraaiers, metalen borstels of gelijkaardige dingen om te reinigen.

Sicherheits- und Wartungshinweise

- Stellen Sie sicher, dass alle elektrischen Anschlüsse sowie Kabelverbindungen an weitere Geräte den betreffenden Richtlinien entsprechen und sich gleichzeitig in Übereinstimmung mit der Bedienungsanleitung befinden.
- Achten Sie darauf, Steckdosen und Verlängerungskabel nicht zu überlasten, das kann zu Feuer oder Stromschlag führen.
- Sollten Ihnen irgendwelche Zweifel an Betrieb, Sicherheit oder Anschluss der Geräte aufkommen, dann wenden Sie sich bitte an einen Fachmann.
- Alle Teile vor Kindern geschützt aufbewahren.
- Bitte nicht in feuchter, sehr kalter oder heißer Umgebung aufbewahren, das kann zu Beschädigung der elektronischen Schaltkreise führen.
- Vermeiden Sie harte Stöße, das kann zu Beschädigung der elektronischen Schaltkreise führen.
- Ersetzen Sie beschädigte Stromkabel niemals selbst! Nehmen Sie die Geräte vom Netz und wenden sich an einen Fachbetrieb.
- Öffnen und Reparieren der Geräte ausschließlich durch autorisierten Fachbetrieb.
- Kabellose Systeme sind Störeinflüssen von kabellosen Telefonen, Mikrowellen sowie anderen elektronischen Geräten, die im 2,4GHz-Bereich arbeiten, ausgesetzt. Halten Sie einen MINDESTABSTAND VON WENIGSTENS 3 METERN während Installation und Betrieb ein.

Wartung
Die Geräte sind wartungsfrei, also öffnen Sie sie bitte nicht. Ihre Garantie verfällt, wenn Sie die Geräte öffnen. Reinigen Sie die Geräte außen mit einem weichen und trockenen Tuch oder einer Bürste. Vor dem Reinigen ziehen Sie bitte alle Stromzuführungen ab.

Verwenden Sie keine Reinigungsmittel, die Carbonsäure, Benzin, Alkohol oder ähnliches enthalten. Diese Mittel greifen die Oberfläche der Geräte an und die Ausdünstungen sind gesundheitsschädlich und explosiv. Verwenden Sie keine scharfkantigen Werkzeuge, Schraubenzieher, Drahtbürsten oder ähnliches, um die Geräte zu reinigen.

PH1500A

- GB USER'S MANUAL
- NL HANDLEIDING
- S BRUKSANVISNING
- DK BRUGSVEJLEDNING
- PL PODRECZNIK UZYTKOWNIKA
- RUS РУКОВОДСТВО ПОЛЬЗОВАТЕЛЯ
- H HASZNБLATI ЪTMUTATY
- RO MANUALUL UTILIZATORULUI
- SK UЋHVATELSKБ PRHRUCKA
- HR UPUTSTVA ZA UPORABU
- SLO PRIROCNIK ZA UPORABNIKE
- D BEDIENUNGSANLEITUNG
- F MANUEL DE L'UTILISATEUR
- BG GРЪКОВОДСТВО НА ПОТРЕБИТЕЛЦ
- I MANUALE UTENTE
- CZ UŽIVATELSKÝ MANUÁL
- GR ΕΓΧΕΙΡΙΔΙΟ ΧΡΗΣΗΣ
- TR KULLANMA KILAVUZU
- E MANUAL DEL USUARIO
- P MANUAL DO USUБRIO
- UA ПОСІБНИК КОРИСТУВАЧА

SPECIFICATIONS
Voltage : 230V~ 50Hz
Power : 1000-1500W
Class : I (with earth)

WWW.ELRO.EU
Roos Electronics bv,
Postbus 117, 5126 ZJ Gilze, Holland
WWW.ELRO-NL.COM - WWW.ELRO-BE.COM
Roos Electronics GmbH Arnsberg-Germany
WWW.ROOSELECTRONICS.DE
EDEN, Vallauris, France WWW.EDEN.FR
C H Byron Corporation, Bromsgrove, U.K.
WWW.CHBYRON.COM

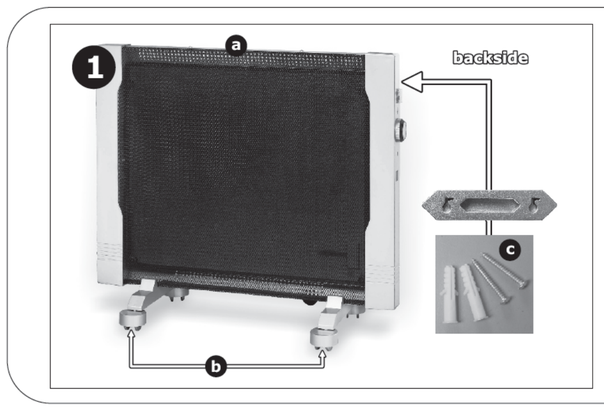

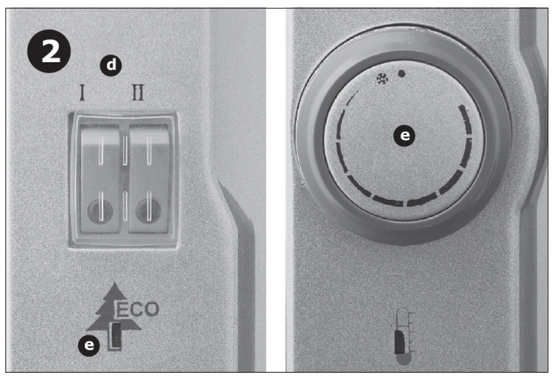

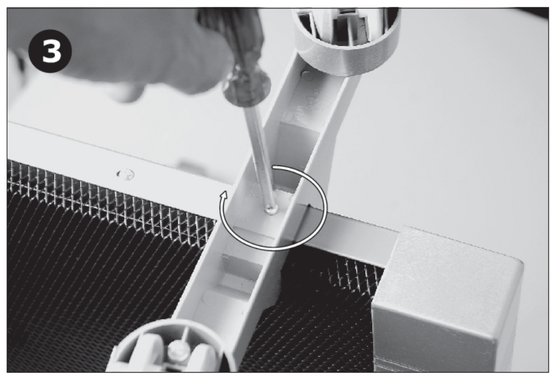

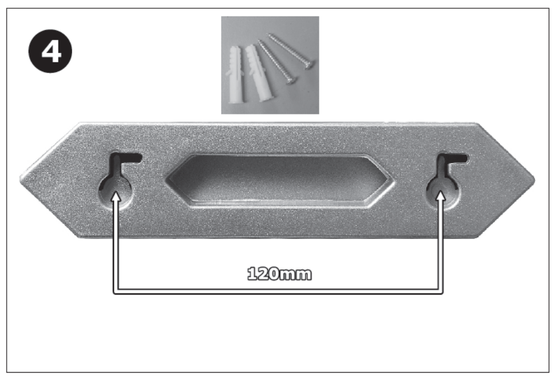

GB

PH1500A Panel Heater

SAFETY PRECAUTIONS
Please read the following instructions carefully before installing the device.

- The device should not be placed or installed directly underneath a wall socket.
- Keep the device out of reach of children or unqualified individuals.
- Leave sufficient free space around the heater. A minimum of 50 cm at the top and sides, and 100 cm at the front.
- Do not use the device near bathtubs, showers, sinks, swimming pools and other wet areas.
- Do not insert objects into the heater.
- Check whether the voltage stated on the type tag matches the power current in your home.
- Only use the heater in the indicated position.
- In case of mounting the device on a wall, ensure a sturdy/stable installation.
- Do not use the device for drying laundry.
- Do not block any intake and outlet air vents (danger of overheating).
- During maintenance and after using the device, pull the plug out of the socket.
- When replacing the power cord, if possible use a cord similar to the one installed or as described in the specifications.
- Do not place the heater near curtains.
- This heater is not suitable for children.

GENERAL DESCRIPTION
This panel heater is especially suitable for heating small to medium sized spaces, such as bed rooms, working rooms, etc. The heater quickly emits comfortable and even heat after switched on.

PACKAGE CONTENTS (1)
a. Heater
b. Small feet
c. Wall mounting brackets

OPERATION (2)
d. Selector switch for "on" and also setting the desired power capacity
e. Thermostat

INSTALLATION
The heater can be used both free standing and suspended (only upright).
- When used in standing position, mount the feet (b) (3).
- Suspend the heater from the supports and make it slide into the slots (4).

OPERATION
- Set the selector switch (d) to I or II.
- Use the switch to select the desired capacity from 2 options: switch 1 is 1000W, switch 2 is 1500W.
- Adjust the thermostat (e) to try and determine the desired position, depending on the environment and personal preference.

FROST PROTECTION
The built-in frost protection can be used to keep a small area frost-free (not suitable for keeping water ducts frost-free). The heater will switch on automatically when temperatures drop beneath + 5°C.
- Turn the thermostat all the way to the snow flake.
- Select the desired capacity.

THERMOSTAT SAFETY
The heater has an extra built-in safety measure. If, for example, a blocked intake or outlet air vent causes the heater to become overheated, the heater will switch off automatically.
- Turn off the device.
- Let the heater cool down for 10 minutes.
- Make sure the intake and outlet air vents are clear and switch the device on again.

TIP
- Let the heater cool down for 10 minutes before moving it.
- Maintenance: first remove plug from wall outlet. Clean the exterior with moist cloth/do not use abrasive cleaning materials. Clean the grille using a vacuum cleaner.
- Only use in upright position, heater switches off automatically when toppled over.

NED

PH1500A Panel Heater

VEILIGHEIDSVOORSCHRIFTEN
Alvorens het apparaat aan te sluiten, de volgende aanbeveling nauwkeurig doorlezen.

- Het apparaat mag niet direct onder een contactdoos geplaatst of gemonteerd worden.
- Houd het toestel buiten bereik van kinderen of onbevoegde personen.
- Laat voldoende ruimte vrij rondom de kachel. Minimaal 50 cm aan boven- en zijkanten en 100 cm aan de voorkant.
- Gebruik het toestel niet in de buurt van badkuipen, douches, wastafels, zwembaden en andere plaatsen met water.
- Steek geen voorwerpen in de kachel.
- Controleer voordat u het apparaat aansluit of het voltage dat op het typeplaatje is vermeld overeenkomt met de netspanning in uw woning.
- Gebruik de kachel alleen in aangegeven positie.
- Bij eventuele montage aan een muur zorg voor een stevige/stabiele bevestiging.
- Het apparaat niet gebruiken om was te drogen.
- Eventuele lucht aan- en afvoerroosters niet blokkeren (oververhitting gevaar).
- Bij onderhoud en na gebruik de stekker uit het stopcontact halen.
- Bij vervanging van de voedingskabel, indien mogelijk, een kabel gebruiken zoals standaard gemonteerd is of omschreven is in specificaties.
- Plaats de kachel niet in de buurt van gordijnen
- Deze kachel is niet voor gebruik door kinderen

ALGEMEEN
De panel kachel is uitermate geschikt voor het verwarmen van kleine tot middelgrote ruimtes zoals slaapkamer, werkruimte etc. De kachel geeft snel een prettige gelijkmatige warmte na het inschakelen.

INHOUD (1)
a. Kachel
b. Voetjes
c. Muurbevestiging

BEDIENING (2)
d. Keuze schakelaars voor "aan" en tevens instellen gewenste vermogen
e. ECO Groene Controle Led. Als de verwarming wordt gezet is deze LED uit. Als de ruimte een bepaalde temperatuur bereikt heeft gaat deze LED aan en wordt automatisch 1/3de van het vermogen verminderd om energie te besparen.
d. Thermostaat

PLAATSING
De kachel kan zowel staand als hangend gebruikt worden. (alleen rechtop)
- Wordt deze staand gebruikt de voetjes (b) monteren (3).
- Hang de kachel op de steunen en zorg dat deze in de sleuf valt (4).

GEBRUIK
- Zet de keuzeschakelaar (d) op I of II
- Kies hiermee het gewenste vermogen, 2 mogelijkheden: schakelaar 1 is 1000W, schakelaar 2 is 1500W.
- Stel thermostaat (e) in op gewenste stand, doe dit proefondervindelijk, dit is afhankelijk van omgeving en persoonlijke wensen.

VORSTBEVEILIGING
Voor het vorstvrij houden van een klein vertrek kan de ingebouwde vorstbeveiliging gebruikt worden. (niet geschikt voor het vorstvrij houden van waterleidingen) Komt de temperatuur onder circa +5°C, dan schakelt de kachel automatisch in.
- Draai de thermostaat helemaal naar het sneeuwvlokje.
- Kies het gewenste vermogen.

VEILIGHEISTHERMOSTAAT
In de kachel zit een extra beveiliging, raakt de kachel oververhit omdat bv de in- of uitvoeropening geblokkeerd wordt, dan schakelt de kachel automatisch uit.
- Schakel apparaat uit.
- Laat de kachel 10 minuten afkoelen.
- Zorg dat de in- en uitvoeropeningen vrij zijn en schakel opnieuw in.

TIP
- Laat de kachel eerst 10 minuten af koelen voor dat deze verplaatst wordt.
- Onderhoud: eerst stekker uit de wandcontactdoos halen. Reinig de buitenkant alleen met een vochtige doek/gebruik geen agressieve reinigingsmiddelen. Schoonmaken rooster door deze met een stofzuiger uit te zuigen.
- Alleen rechtop gebruiken, kachel stopt automatisch als deze omvalt.

F

PH1500A Panneau chauffant

PRECAUTIONS LIEES A LA SECURITE
Veuillez lire attentivement les instructions suivantes avant d'installer l'appareil.

- L'appareil ne doit pas être placé ou installé directement sous une prise murale.
- Conservez l'appareil hors de la portée des enfants ou des personnes non qualifiées.
- Laissez un espace suffisant autour du chauffage : Au minimum 50cm au dessus et sur les côtés et 100 cm devant.
- N'utilisez pas l'appareil à proximité des baignoires, douches, éviers, piscines et d'autres lieux humides.
- N'introduisez pas d'objets dans le chauffage.
- Assurez vous que la tension indiquée sur l'étiquette de l'appareil corresponde à celle présente dans votre foyer.
- N'utilisez le chauffage que dans la position indiquée.
- En cas de montage mural de l'appareil, assurez une installation stable et solide.
- N'utilisez pas l'appareil pour faire sécher du linge.
- N'obstruez pas les orifices d'entrée et de sortie d'air (risque de surchauffe).
- Au cours de l'entretien et après avoir utilisé l'appareil, débranchez la prise murale.
- Lors du remplacement du cordon d'alimentation, si possible, utilisez un cordon similaire à celui installé ou correspondant à la description donnée dans les spécifications.
- Ne placez pas le chauffage à proximité des rideaux.
- Ce chauffage ne convient pas aux enfants.

DESCRIPTION GENERALE
Ce panneau chauffant convient parfaitement pour le chauffage de petits et moyens espaces, comme les chambres à coucher, salles de travail, etc. Le panneau chauffant émet rapidement et équitablement une chaleur confortable dès sa mise sous tension.

CONTENU DE L'EMBALLAGE (1)
a. Chauffage
b. Petit pied
c. Supports de montage mural

UTILISATION (2)
d. Commutateur de sélection pour mise en marche et aussi pour régler la puissance désirée
e. Thermostat

INSTALLATION
Le chauffage peut être utilisé posé sur le sol ou suspendu. (position debout uniquement).
- Lorsqu'il est utilisé en position debout, installez le pied (b) (3).
- Suspendez le chauffage par ses supports et glissez le dans les emplacements (4).

FONCTIONNEMENT
- Réglez le commutateur de sélection (d) sur I ou II.
- Utilisez le commutateur pour sélectionner la capacité désirée entre les 2 options : position 1 pour 1000W, position 2 pour 1500W.
- Ajustez le thermostat (e) pour déterminer la position désirée en fonction de l'environnement et des vos préférences.

PROTECTION CONTRE LE GEL
La protection contre le gel incorporée peut être utilisée pour conserver une petite zone à l'abri du gel. (ne convient pas pour empêcher le givre sur les canalisations). Le chauffage va s'allumer automatiquement lorsque la température chute sous les +5°C.
- Tournez le thermostat jusqu'à atteindre le flocon de neige.
- Sélectionnez la capacité désirée.

SECURITE THERMOSTAT
Le chauffage est équipé d'un dispositif de sécurité supplémentaire. Si, par exemple, un orifice d'entrée ou de sortie d'air est obstrué et provoque la surchauffe de l'appareil, le chauffage va s'éteindre automatiquement.
- Eteignez l'appareil.
- Laissez le chauffage refroidir durant 10 minutes.
- Assurez-vous que les orifices d'entrée et de sortie d'air soient dégagés et rallumez l'appareil.

CONSEIL
- Laissez le chauffage refroidir pendant 10 minutes avant de le déplacer.
- Entretien : retirez d'abord la prise de la prise murale. Nettoyez l'extérieur avec un chiffon humide / n'utilisez pas de matériaux de nettoyage abrasifs. Nettoyez la grille avec un aspirateur.
- N'utilisez le chauffage qu'en position debout, il se mettra automatiquement hors tension s'il tombe.

D

PH1500A Flächenheizkörper

SICHERHEITSVORKEHRUNGEN
Lesen Sie die nachfolgenden Anleitungen bitte sorgfältig vor der Installation des Geräts durch.

- Gerät nicht direkt unter einer Steckdose aufstellen oder installieren.
- Für Kinder und nichtqualifizierte Personen unzugänglich aufbewahren.
- Lassen Sie genügend Platz um den Heizer herum; mindestens 50 cm nach oben und an den Seiten, und 100 cm nach vorn.
- Gerät nicht in der Nähe von Badewannen, Duschen, Waschbecken, Swimming-Pools und in anderen feuchten Umgebungen verwenden.
- Keine Gegenstände in den Heizer einführen.
- Vergewissern Sie sich, dass die Angaben auf dem Typenschild mit der tatsächlichen Netzspannung in Ihrem Haushalt übereinstimmen.
- Verwenden Sie den Heizer nur in der vorgeschriebenen Position.
- Bei der Montage an der Wand muss eine stabile/solide Installation gewährleistet sein.
- Verwenden Sie das Gerät nicht zum Wäsche trocknen.
- Ein- und Abzugsöffnungen nicht blockieren (Überhitzungsgefahr).
- Ziehen Sie den Stecker während der Reparatur oder nach der Nutzung des Geräts aus der Steckdose.
- Wenn Sie das Kabel austauschen, sollten Sie ein Kabel verwenden, dass dem installierten Kabel oder den Ausführungen unter Technische Daten entspricht.
- Heizer nicht in der Nähe von Gardinen aufstellen.
- Dieses Heizgerät ist nicht für Kinder geeignet.

ALLGEMEINE BESCHREIBUNG
Dieser Flächenheizkörper ist besonders zum Beheizen von kleinen bis mittelgroßen Räumen geeignet, wie z.B. Schlafzimmer, Arbeitszimmer, etc. Der Heizkörper verbreitet nach dem Einschalten eine angenehme und gleichmäßige Wärme.

VERPACKUNGSINHALT (1)
a. Heizer
b. Kleine Füße
c. Winkel für die Wandmontage

BETRIEB (2)
d. Wählschalter für "Ein" und zum Einstellen der gewünschten Leistungsaufnahme
e. Thermostat

INSTALLATION
Der Heizer kann frei stehend oder an der Wand montiert verwendet werden. (nur aufrecht).
- Bei Anwendung in stehender Position die Füße (b) (3) montieren.
- Den Heizkörper aus der Haltevorrichtung nehmen und in die Schlitze schieben (4).

BETRIEB
- Den Wählschalter (d) auf I oder II stellen.
- Mit dem Schalter die gewünschte Leistungsaufnahme aus 2 Optionen wählen: Schalterstellung 1 ist 1000 W, Schalterstellung 2 ist 1500 W.
- Zum Ausprobieren und Bestimmen der gewünschten Position, je nach Umgebung und persönlicher Vorliebe, Thermostat (e) einstellen.

FROSTSCHUTZ
Mit der integrierten Frostschutzfunktion können Sie kleinere Flächen frostfrei halten. (nicht geeignet, um die Wasserleitungen frostfrei zu halten). Der Heizer schaltet sich automatisch ein, wenn die Temperatur unter + 5°C fällt.
- Den Thermostat bis zum Anschlag auf die Schneeflocke drehen.
- Stellen Sie die gewünschte Kapazität ein.

SICHERHEITSINFORMATIONEN ZUM THERMOSTAT
Das Heizgerät ist mit einer Sicherheitsfunktion ausgestattet. Wenn der Heizer z.B. durch blockierte Ein- oder Abzugsöffnungen heiß läuft, schaltet sich das Gerät automatisch aus.
- Schalten Sie das Gerät aus.
- Lassen Sie den Heizer 10 Minuten abkühlen.
- Vergewissern Sie sich, dass die Ein- und Abzugsöffnungen frei sind, bevor Sie das Gerät wieder einschalten.

TIPP
- Den Heizkörper 10 Minuten abkühlen lassen, bevor er bewegt wird.
- Wartung: zuerst Netzstecker ziehen. Das Gehäuse mit einem feuchten Tuch reinigen/keine Scheuermittel verwenden. Das Gitter mit einem Staubsauger reinigen.
- Nur in aufrechter Position verwenden, der Heizkörper schaltet automatisch ab, wenn er umkippt.

S

PH1500A Panelelement

SÄKERHETSFÖRESKRIFTER
Läs igenom de följande instruktionerna noggrant innan du installerar enheten.

- Enheten ska inte placeras eller installeras direkt under ett vägguttag.
- Låt inte barn eller olämpliga individer använda enheten eller komma åt den.
- Lämna gott om fritt utrymme runt om elementet. Lämna minst 50 cm ovanpå och på sidorna, och minst 100 cm framför enheten.
- Använd inte enheten nära badkar, duschar, diskhoar, swimmingpooler och andra våta områden.
- För aldrig in främmande objekt i enheten.
- Kolla så att volttalet och andra specifikationer angivna på enheten stämmer överens med elstandarden i ditt hem.
- Använd bara elementet på indikerad position.
- Om du monterar elementet på väggen så ska du se till att den sitter stabilt vid installationen.
- Använd inte enheten för att torka tvätt.
- Blockera inte luftintagen/luftutgångarna eller andra ventilationshål (risk för överhettning).
- Du ska alltid dra ur kontakten från eluttaget innan du påbörjar underhåll och då du inte använder enheten.
- Om du byter ut elsladden, se till att den byts ut mot en sladd med samma standard och samma specifikationer.
- Placera inte elementet nära dina gardiner.
- Elementet är inte lämpligt för barn.

GENERELL BESKRIVNING
Det här elementet är särskilt lämpligt för att värma upp små och mellanstora ytor, såsom sovrum, arbetsrum m.m. När elementet slagits på avger det snabbt en skön och jämn värme.

FÖRPACKNINGENS INNEHÅLL (1)
a. Element
b. Små fötter
c. Monteringsplatta för väggen

KNAPPAR OCH REGLAGE (2)
d. Knapp för "påslagning" och val av önskad styrka.
e. Termostat

INSTALLATION
Elementet kan användas fritt stående på golvet eller i upphängt läge. (endast fritt stående).
- När elementet ska användas fritt stående monteras fötterna (b) med de medföljande skruvarna (storlek 2) (3).
- Häng elementet från stöden och låt det glida in i spåren (4).

ANVÄNDNING
- Ställ knappen (d) på I eller II.
- Använd knappen för att välja önskad styrka från 2 olika valmöjligheter: läge 1 är 1000W, läge 2 är 1500W.
- Justera termostaten (e) och försök att bestämma önskat läge, beroende på omgivning och egna önskemål.

FROSTSKYDD
Det inbyggda frostskyddet kan användas för att hålla ett litet område fritt från frost. (inte lämplig till att hålla vattenledningar frostfria). Elementet kommer automatiskt att slås på då den omgivande temperaturen går ner under + 5°C.
- Vrid termostaten ända till snöflingan.
- Välj lämplig kapacitet.

TERMOSTATENS SÄKERHETSMEKANISM
Elementet har en inbyggd säkerhetsmekanism. Om, till exempel, ett blockerat ventilationshål gör så att elementet blir överhettat kommer enheten att slås av automatiskt. Gör då som följer:
- Slå av enheten.
- Låt elementet svalna av i minst 10 minuter.
- Se till så att ventilationshålen inte täcks över eller obstrueras och slå sedan på elementet igen.

TIP
- Låt elementet svalna i 10 minuter innan det flyttas.
- Underhåll: dra först ur sladden ur vägguttaget. Rengör utsidan med en fuktad trasa/använd inte slipande rengöringsmaterial. Rengör gallret med en dammsugare.
- Använd endast elementet i stående läge, elementet slås automatiskt av om det läggs ner eller ramlar.

BG

Панелен конвектор Модел PH1500A

MMMMMMMMM MM MMMMMMMMMM
? ??? ????????? ?? ??????????? ? ??????? ??? ??????????
????? ?? ??????????? ?????.

- ???????? ?????? ?? ???? ?????????? ??? ??????? ???????? ??? ??????? ???????.
- ?????? ????? ?? ?????? ?? ???? ??? ???????? ??????? ????.
- ? ??????? ?????????? ???????? ???????????? ????? ?????????. ? ?????????? 50 ??. ?????? ? ?? ????? ?? ?????? ? ??????? ? ??????? 100 ??. ???? ????.
- ?? ??????????? ????? ? ??????? ?? ????, ??? ???, ?????, ?????? ??????? ??? ????? ?????? ?????.
- ?? ?????????? ???????? ? ?????????.
- ? ????????? ???? ??????????? ?? ?????????? ?? ????? ?????? ???? ???????? ?? ?????? ?????? ?? ???? ??? ? ???? ??.
- ? ??????????? ????????? ??? ? ? ????? ??????, ???????? ? ????????????.
- ? ???????? ?? ?????? ?? ?????????? ?? ?????, ??????? ??, ?? ?????? ??? ????????? ? ????????.
- ?? ??????????? ????? ?? ??? ??? ?? ?????.
- ?? ?????????? (??????????) ????? ?? ???????? ??? ??????? ?????????? ?? ????? (???????? ?? ??????????).
- ?? ????? ?? ?????? ?????? ?? ?????????? ?? ???????? ? ???? ???????? ?? ?????, ???? ????? ???? ?? ??????????????? ????? ?.
- ??? ???? ??? ?? ????????? ?? ????? ??? ??? ?? ??????????? ??????? ?????, ????? ? ?????? ? ?????? ???????? ?? ?????.
- ?? ?????????? ????????? ? ???????? ?? ??????? ?.
- ???? ???????? ?? ? ???????? ?? ???????? ?? ????.

MMM M MMMMMMMM
Този панелен конвектор е особено подходящ за отопляване на малки до средни по размер пространства, като например спални помещения, работни кабинети и др. След включване конвекторът бързо започва да излъчва приятна и равномерна топлина.

MMMMMM MMMM MM MMMMMMMMMM (1)
a. ????????
b. ? ????? ??????
c. ? ??? ?? ?? ????? ?? ?????

MMMMMMMM (2)
d. Селектор за включване (ON) и настройка на желаната електрическа мощност.
e. Термостат

MMMMMMMMMM
??????????? ??? ? ?? ???? ?????????? ? ???????? ????? , ? ?????? ?? ?????.
(само в изправено положение).
- Когато се използва в стоящо положение, монтирайте краката (b), като използвате винтове с размер 2 (3).
- Откачете конвектора от подпорите и плавно го приплъзнете в отворите (4).

РАБОТА
- Включете селектора (d) в позиция I или II.
- Използвайте превключвателя, за да изберете желаната мощност от дадените 2 възможности: превключване на 1 е за 1000W, превключване 2 е за 1500W.
- Настройте термостата (e), за да определите желаното положение, в зависимост от околната среда и личното предпочитание.

MMM MMM MM MMMMMMMMM
??????????? ??? ??? ?? ??????????? ??? ? ?? ?? ????????, ?? ????????????? ?? ??????????? ??????????? ?? ??? ????????? ?? ??????????. (не е подходящо за предназначение от замръзване на водните тръби). ???????????? ? ? ?? ??? ?? ????????????, ?????? ???????? ??????????? ?? ????? ? ??? + 5°C.
- Дръжте термостата непрекъснато настроен в позиция "снежинка".
- ? ??????? ? ???????? ??? ????.

MMMMMMM MMM MMM
??????????? ??? ? ???????? ??????????????? ???????? ??? ???. ???, ????????, ?????? ??? ??????? ????????? ?? ????????? ?? ??????? ??????? ? ??? ??????? ?? ????????, ??????????? ??? ?? ? ? ?? ????? ?? ??????????. ??? ???? ?? ?????:
- ????? ???? ?????????.
- ??????? ????????? ?? ?? ?????? ?? ????? ??????.
- ??????? ??, ?? ????????? ? ????????? ????????? ?? ?????????? ? ???? ???? ?????????? ??????.

СЪВЕТ
- Оставете конвектора да се охлади за 10 минути, преди да го премествате.
- Поддръжка: първо изключете от стенния контакт. Почистете външната част с влажна кърпа / не използвайте абразивни почистващи препарати. Почистете решетката с прахосмукачка.
- Използвайте уреда само в изправено положение; конвекторът автоматично се самоизключва ако бъде преобърнат.

DK

PH1500A Varmepanel

SIKKERHEDSFORANSTALTNINGER
Læs venligst følgende vejledninger omhyggeligt inden apparatet installeres.

- Apparatet bør ikke placeres eller installeres direkte under en vægkontakt.
- Sørg for at apparatet ikke er tilgængeligt for børn, eller personer der ikke er kvalificerede.
- Sørg for, at der er tilstrækkeligt frit område omkring radiatoren. Som minimum 50 cm oven over og ved siderne, og 100 cm foran.
- Anvend ikke apparatet i nærheden af badekar, brusere, vaskekummer, svømmebassiner, og andre våde områder.
- Stik ikke fremmedlegemer ind i radiatoren.
- Tjek, at spændingen trykt på typemærkaten er den samme spænding, som anvendes i hjemmet.
- Anvend kun radiatoren i den viste stilling.
- Ved montering af radiatoren på en væg, skal man sikre en solid/stabil montering.
- Anvend ikke apparatet til tørring af vasketøj.
- Bloker ikke hullerne til ind- og udtag af luft (for at undgå overopheding).
- Fjern stikket fra stikkontakten efter brug, og ved vedligeholdelse af apparatet.
- Ved udskiftning af nettledningen, anvend da, hvis muligt, en tilsvarende ledning, eller som beskrevet i specifikationerne.
- Placer ikke radiatoren i nærheden af gardiner.
- Denne radiator er ikke egnet for børn.

GENEREL BESKRIVELSE
Dette varmepanel er særdeles egnet til opvarmning af mindre til mellemstore rum så som soveværelser, arbejdsværelser, etc. Efter det er tændt, udsender varmepanelet hurtigt en behagelig og jævn varme.

PAKKENS INDHOLD (1)
a. Radiator
b. Små ben
c. Monteringsbeslag til væg

ANVENDELSE (2)
d. Omskifterkontakt til at "tænde" og også til at indstille den ønskede varmekapacitet
e. Termostat

INSTALLATION
Radiatoren kan anvendes fritstående eller ophængt. (kun oprejst).
- Monter fødderne (b) ved brug af størrelse-2 skruerne (3), når det skal anvendes stående.
- Ophæng varmepanelet på beslagene og sørg for det glider ind i udskæringerne (4).

BETJENING
- Sæt omskifterkontakten (d) på I eller II.
- Brug kontakten til at vælge en af de 2 varmekapaciteter: Stilling 1 er 1000 W, stilling 2 er 1500 W.
- Juster termostaten (e) for at bestemme den ønskede indstilling, afhængig af omgivelserne og det personlige behov.

FROSTBESKYTTELSE
Den indbyggede frostbeskyttelse kan anvendes til at holde et mindre område frostfrit. (er ikke egnet til at holde vandrør frostfri). Radiatoren vil tænde automatisk, hvis temperaturen falder til under + 5°C.
- Drej termostaten helt tilbage til snefnugget.
- Vælg den ønskede kapacitet.

TERMOSTATSIKRING
Radiatoren har en ekstra indbygget sikkerhedsfunktion. Hvis eksempelvis et af hullerne til ind- og udtag af luft er blokeret, og forårsager at radiatoren overophedes, vil den automatisk slukke.
- Sluk for apparatet.
- Lad radiatoren køle af i 10 minutter.
- Sørg for at hullerne til ind- og udtag af luft er frie, og tænd så igen for apparatet.

TIP
- Lad varmepanelet køle af i 10 minutter inden det flyttes.
- Vedligeholdelse: træk først stikket ud af stikkontakten. Rens det udvendigt med en fugtig klud, brug ikke slibende rengøringsmidler. Rengør gitteret med en støvsuger.
- Brug det kun i opret stilling. Varmepanelet slår automatisk fra hvis det vælter.

PL

Grzejnik Konwektor Panelowy PH1500A

SRODKI OSTROZNOSCI
Przed uruchomieniem urzadzenia prosimy zapoznac sie z trescia ponizszych zalecen.

- Urzadzenia nie nalezy umieszczac lub montowac ustawiac bezposrednio pod elektrycznym gniazdem sciennym.
- Urzadzenie powinno znajdowac sie w miejscu niedostepnym dla dzieci lub osób niewykwalifikowanych.
- Zapewnic wystarczajaco duzo miejsca wokól ogrzewacza: co najmniej 50 cm nad urzadzeniem i po jego bokach, oraz 100 cm przed nim.
- Nie uzywac ogrzewacza w poblizu wanny kapielowej, prysznica, umywalki, basenu lub innych miejsc, w których obecna jest woda.
- Do srodka obudowy ogrzewacza nie wkladac zadnych przedmiotów.
- Sprawdzic, czy napiecie podane na tabliczce znamionowej urzadzenia odpowiada napieciu w sieci u Panstwa w domu.
- Ogrzewacz powinien pracowac wyłącznie we wskazanej pozycji.
- W przypadku montowania urzadzenia na scianie dopilnowac solidnego/stabilnego montazu.
- Nie uzywac urzadzenia do suszenia wypranej bielizny.
- Nie zatykac wentylacyjnych otworów wlotowych lub wylotowych (niebezpieczenstwo przegrzania).
- W trakcie prac konserwacyjnych oraz po zakonczeniu uzytkowania urzadzenia nalezy wyjac wtyczke z gniazda zasilajacego.
- Wymieniajac przewód zasilajacy nalezy w miare mozliwosci zastosowac przewód podobny do wymienianego lub spełniajacy warunki okreslone w specyfikacji technicznej.
- Nie ustawiac ogrzewacza w poblizu firan i zaslon.
- Dzieciom nie wolno obsługiwac ogrzewacza.

OPIS OGÓLNY
Grzejnik konwektor panelowy nadaje się najlepiej do ogrzewania małych i średnich pomieszczeń, takich, jak sypialnie, pracownie itp. Grzejnik szybko po włączeniu zaczyna emitować przyjemne i równomierne ciepło.

ZAWARTOSC OPAKOWANIA (1)
a. Ogrzewacz
b. Podpórki
c. Wsporniki do montazu na scianie

OBSLUGA URZADZENIA (2)
d. Przełącznik służący do włączania grzejnika oraz wyboru pożądanej mocy.
e. Thermostat

MONTAZ
Ogrzewacz mozna zamontowac zarówno w pozycji stojacej jak i zawiesic na scianie (wyłącznie w pionie).
- Jeśli grzejn

I

PH1500A Riscaldatore a Pannello

PRECAUZIONI DI SICUREZZA

Si prega di leggere le seguenti istruzioni attentamente prima di installare il dispositivo.

- Il dispositivo non deve essere posizionato o installato direttamente sotto una presa a muro.
- Tenere il dispositivo fuori dalla portata dei bambini o di individui non qualificati.
- Lasciare sufficiente spazio intorno al calorifero. Un minimo di 50 cm in alto e ai lati, e 100 cm davanti.
- Non utilizzare il dispositivo vicino a vasche da bagno, docce, lavelli, piscine ed altre aree bagnate.
- Non inserire oggetti nel calorifero.
- Controllare che il voltaggio scritto sull'etichetta corrisponda alla corrente elettrica nella vostra casa.
- Usare il calorifero solo nella posizione indicata.
- In caso di montaggio del dispositivo sul muro, assicurare un'installazione forte/stabile.
- Non usare il dispositivo per asciugare la biancheria.
- Non bloccare le prese d'aria e le bocchette di ventilazione (pericolo di surriscaldamento).
- Durante la manutenzione e dopo l'utilizzo del dispositivo, staccare la spina dalla presa elettrica.
- Quando si sostituisce il cavo di alimentazione, se possibile usare un cavo simile a quello installato o come descritto nelle specifiche.
- Non posizionare il calorifero vicino alle tende.
- Questo calorifero non è adatto ai bambini.

DESCRIZIONE GENERALE
Il riscaldatore a pannello è indicato in modo specifico per riscaldare ambienti medio - piccoli, quali: le camere da letto, gli studi, ecc. Il riscaldatore subito dopo l'accensione produce rapidamente calore piacevole e omogeneo.

CONTENUTO DELL'IMBALLAGGIO (1)
a. Calorifero
b. Piedini
c. Supporti per il montaggio a muro

FUNZIONAMENTO (2)
d. Selettore per accensione "on" e per impostare la potenza desiderata
e. Termostato

INSTALLAZIONE
Il calorifero può essere usato sia in posizione libera che sospeso. (solo verso l'alto).
- Se utilizzato in piedi, installare il piedino (b) utilizzando le viti da 2 (3).
- Appendere il riscaldatore ai supporti e farlo scorrere nelle scanalature (4).

FUNZIONAMENTO
- Impostare il selettore (d) su I o su II.
- Utilizzare l'interruttore per selezionare la capacità desiderata tra le 2 opzioni disponibili: interruttore 1 è 1000 W, interruttore 2 è 1500 W.
- Regolare il termostato (e) e determinare la posizione desiderata in funzione dell'ambiente e delle preferenze personali.

PROTEZIONE DAL GELO
La protezione dal gelo incorporata può essere usata per tenere una piccolo area libera dal gelo. (non indicato per mantenere le condutture dell'acqua senza ghiaccio). Il calorifero si accenderà automaticamente quando le temperature calano al di sotto dei + 5°C.
- Ruotare il termostato fino al fiocco di neve.
- Selezionare la capacità desiderata.

TERMOSTATO DI SICUREZZA
Il calorifero ha un'ulteriore misura di sicurezza incorporate. Se, per esempio, una presa d'aria o una bocchetta di ventilazione bloccata causa il surriscaldamento del calorifero, esso si spegnerà automaticamente.
- spegnere il dispositivo.
- Lasciar raffreddare il calorifero per 10 minuti.
- Assicurarsi che la presa d'aria o la bocchetta di ventilazione siano pulite e riaccendere il dispositivo.

TIP
- Prima di spostare il riscaldatore lasciarlo raffreddare per almeno 10 minuti.
- Manutenzione: rimuovere la spina dalla presa. Pulire la parte esterna con un panno umido/non utilizzare materiali abrasivi. Pulire la griglia con l'aspirapolvere.
- Utilizzare solo in posizione verso l'alto; il riscaldatore si spegne automaticamente se ribaltato.

CZ

PH1500A Topné těleso

BEZPECNOSTNÍ OPATRENÍ

Predtím než zarízení pripojíte, ctete, prosím, následující instrukce.

- Neumistujte nebo neinstalujte zarízení prímo pod nástennou zásuvku.
- Udržujte mimo dosah detí nebo nekvalifikovaných osob.
- Ponechejte dostatek prostoru kolem topného telesa. Minimálne 50 cm nahore a po stranách a 100 cm vpredu.
- Nepoužívejte zarízení poblíž van, sprch, drezu, bazénu a jiných vlhkých ploch.
- Nevkládejte objekty do topného telesa.
- Ujistete se, že napetí uvedené na typovém štítku prístroje se shoduje s napetím elektrické site u Vás doma.
- Topné teleso používejte pouze v uvedené poloze.
- Pri montáži na zed se ujistete, že je pripevneno rádne/stabilne.
- Zarízení nepoužívejte pro sušení prádelny.
- Neblokujte vstupní a výstupní vetrací otvory (abyste predešli prehrátí).
- Behem údržby a po použití prístroje vytáhnete zástrcku z elektrické zásuvky.
- Pokud vymenujete elektrickou šnuru, použijte stejnou jako je puvodní nebo takovou, která je popsaná v technických údajích.
- Neumistujte topné teleso poblíž záclon.
- Toto teleso není vhodné pro deti.

OBECNÝ POPIS
Toto topení je vhodné zejména k vytápění malých až stredních místností, jako například ložnic, pracoven, aj. Topení rychle vydává príjemné teplo a hreje ihned po zapnutí.

OBSAH BALENÍ (1)
a. Topné teleso
b. Malý podstavec (nohy)
c. Držák na upevnení na zed.

PROVOZ (2)
d. Vypínač pro "zapnutí" a také k výberu požadovaného výkonu
e. Termostat

INSTALACE
Topné teleso muže být použito jak volne stojící nebo zavešené. (pouze v kolmé poloze).
- Pri používání ve stojaté poloze namontujte nožky (b) pomocí 2 šroubů (3).
- Zavěšte topení na držáky a zasuňte do otvorů (4).

PROVOZ
- Nastavte vypínač (d) na I nebo II.
- Vypínačem zvolte požadovaný výkon ze 2 možností: spínač 1 je 1000W, spínač 2 je 1500W.
- Upravte termostat (e) a zkuste a určete požadovanou polohu v závislosti na prostredí a osobní preferenci.

OCHRANA PROTI ZAMRZNUTÍ
Vestavená ochrana proti zamrznutí muže být používána k udržení malého prostoru bez mrazu. (nevhodné k udržování vodních vedení nad bodem mrazu). Topné teleso se automaticky zapne, když teplota spadne pod + 5°C.
- Otočte termostat až na sněhovou vločku.
- Vyberte požadovanou kapacitu.

BEZPECNOST TERMOSTATU
Topné teleso má navíc zabudovaný bezpecnostní prvek. Pokud napríklad zablokovaný vstupní ci výstupní vzduchový otvor zapriciní prehrátí topení, prístroj se automaticky vypne.
- Vypnete prístroj.
- Nechte topení alespon 10 minut zchladnout.
- Zajistete, že vstupní i výstupní vzduchové otvory jsou volné a znovu zapnete prístroj.

TIP
- Nechte topení pred manipulací zchladnout 10 minut.
- Údržba: Nejprve vytáhněte vidlici z elektrické zásuvky. Vnější část očistěte vlhkým hadríkem/nepoužívejte brusné ciscící prostředky. Mřížku čistěte vysavačem.
- Používejte pouze ve vzpřímené poloze, topení se automaticky vypne při převrácení.

GR

Επιπεδο θερμαντικό σώμα PH 1500A

MMMF MMMMMS MSF MMMMS

?a?a?a???με d?aß?stetT? a??????e? ?d??a? p??se?t??
p?? e??atast?setet? s?s?e??.

- ? s?s?e?? de? p??pe??a t?p??etet?a?? ?a e?a?a?tata?ape??e?a? ??t? ap? ep?t??a p??a.
- F??? s?s?e?? ?a??? ?a?? ?a?? ?a?